项目编号：24-2176-SS

常州滨江经济开发区青城工业园区基础设施提升

施 工 图 设 计

（照明工程）

江苏省科佳设计集团股份有限公司

Jiangsu Kejia Design Group Co., Ltd.

二〇二五年八月

工程号	24-2176-SS
阶 码	S01
版 次	A

常州滨江经济开发区青城工业园区基础设施提升

施 工 图 设 计

第一册　道路工程

第二册　管线工程

第三册　安全设施工程

★ 第四册　照明工程

第五册　监控、信号灯

项目负责人	吴建东	吴建东	总工程师	吴建东	吴建东
部门负责人	陶刚	陶刚	院　长	王强	王强
专业负责人	钱煜远		钱煜远		
编制日期	2025.08		证书编号	A132000490	
编制单位	江苏省科佳设计集团股份有限公司		文件盖章		

★ 未盖出图专用章为非正式文件

目　　录

序号	图　表　名　称	图 表 号	页数	备　注
	照明工程			
1	照明设计说明	SIV-1	4	
2	照明工程数量表	SIV-2	1	
3	路灯管线平面图	SIV-3	2	
4	负荷分配表	SIV-4	1	
5	道路照明横断面布置图	SIV-5	1	
6	700*1000 手孔井制作图	SIV-6	1	
7	360B 基础制作图	SIV-7	1	
8	450 基础制作图	SIV-8	1	
9	360B 基础接地示意图	SIV-9	1	
10	450 基础接地示意图	SIV-10	1	
11	防盗施工图及管线过路开挖及恢复做法图	SIV-11	1	
12	灯杆外形尺寸图	SIV-12	2	

序号	图　表　名　称	图 表 号	页数	备　注

一、工程概况

常州滨江经济开发区青城工业园区基础设施提升-丰收路照明工程，本工程位于常州市新北区魏村街道，路线西起规划红旗路，东至井冈山路，道路全长约 506 米，红线宽度 16 米，城市支路标准，近期仅实施北半幅 8m。

二、设计依据

(1) 《城市道路照明设计标准》(CJJ 45-2015)

(2) 《供配电系统设计规范》(GB 50052-2009)

(3) 《低压配电设计规范》(GB 50054-2011)

(4) 《电力工程电缆设计规范》(GB 50217-2018)

(5) 《20kV 及以下变电所设计规范》(GB50053-2013)

(6) 《电气装置安装工程接地装置施工及验收规范》(GB50169-2016)

(7) 《电气装置安装工程电缆线路施工及验收规范》(GB50168-2018)

(8) 《建筑电气与智能化通用规范》(GB 55024-2022)

(9) 《建筑物防雷设计规范》(GB 50057-2010)

(10) 《城市照明图集》(苏 Z02-2014)

(11) 《城市照明设计与施工》(16D702-6、16MR606)

三、设计范围

自箱式变电站高压进线侧起至本道路的供电系统设计，照明平面布置、照明断面布置、照明负荷统计等。

四、供电系统设计

1、本工程用电负荷为道路照明，负荷级别为三级，工作时间由路灯管理部门确定。

2、工程采用西侧原有路灯供电。

五、照明设计

1、照明标准

（1）机动车道路照明标准

道路级别	路面亮度			路面照度		眩光限制 TI（%）最大初始值	环境比 SR 最小值
	平均亮度 Lav(cd/m²) 维持值	总均匀度 Uo 最小值	纵向均匀度 Ul 最小值	平均照度 Eav(Lr) 维持值	均匀度 Uf 最小值		
支路	0.75	0.4	-	10	0.3	15	-

（2）交会区照明标准

交会区类型	路面平均照度 Eav(lx)，维持值	照度均匀度 UE	眩光限制
次干路与支路交会	30	0.4	在驾驶员观看灯具的方位角上，灯具在 80° 和 90° 高度角方向上的光强分别不得超过 30cd/1000lm 和 10cd/1000lm
支路与支路交会	20		

建设单位	常州市新北区魏村街道办事处	项目名称	常州滨江经济开发区青城工业园区基础设施提升	工程号	24-2176-SS	项目负责人	吴建东	吴建东	专业负责人	张磊	张磊	江苏省科佳设计集团股份有限公司 Jiangsu Kejia Design Group Co., Ltd.
		图名	照明设计说明	图号	SIV-1	审定	钱煜远	钱煜远	复核	蔡嘉元	蔡嘉元	
				阶段	初设	审核	张磊	张磊	设计	陈成	陈成	
				比例	图示	阶码	S01	专业	照明	日期	2025.08	

会签：道路 桥梁 绿化 景观

(3)功率密度标准

丰收路为支路，双向二车道，功率密度值需要≤0.5W/m²，本次设计的功率密度值为0.21 W/m²。

2、照明方式

道路照明采用LED光源。

道路标准断面：采用H=9m，P=50W LED灯单挑臂低杆照明，布灯间距约30m左右，单侧布置于北侧土路肩上，灯臂长度1.5m，灯具仰角10°。

3、共计安装各类路灯19盏/ 17套，其中;

（1）9m单挑灯16盏/ 16套，光源配置LED50W；基础为360B基础；

（2）13m三火补角灯3盏/1套，光源配置为LED100W*3；基础为450基础；

4、照明配电

（1）采用三相五线制供电方式，要求受电端电压变动幅度、低压照明用户不超过+5%，-10%。ΔU %符合末端电压不应低于额定电压的90％的规定。

（2）低压配电线路装设短路保护、过负载保护和接地故障保护。

（3）所有路灯灯杆内装设漏电保护开关。

5、照明控制

控制方式随原有路灯控制方式。

6、照明设备

（1）灯具

采用高效优质成套路灯照明灯具，截光型灯具，灯具照射角可有多种选择。

LED灯具：灯具外壳必须采用优质高压铸铝一次压铸制成，具有良好的耐气候性能，表面应能承受机械压力和盐雾、汽车废气及清洗剂的腐蚀。灯具表面整齐光滑，厚度均匀，无破损、无裂痕，整体感无色差。

要求灯具自洁性好，必须有透光玻璃罩。透光灯罩型式为高强度、高透明（透光率≥90%）、防UV紫外辐射平面钢化安全玻璃（厚4mm），灯具外壳颜色为松绿纱纹，具体颜色可根据业主要求修改调整，并递交色卡交业主确认后实施。

每一个独立的LED光源应具有多层透镜进行二次配光以确保灯具的配光适合路灯应用以及确保更大的灯杆间距和照明均匀度。

灯具可安装在Ø60及以下标准横臂安装，其功率因数不低于0.95, 须自带防坠落装置。整灯的防护等级：大于等于 IP65，灯具外壳耐腐蚀性能：Ⅱ类，灯具绝缘等级为Class Ⅰ，LED灯具采用模块化设计，模组采用 CSA-016，标准化模组及防水接口，便于售后维护的标准化作业、管理及后续维护采购配件。

（2）光源

LED 光源，整灯光效≥150Lm/W。色温为 3000K±200K,，显色指数≥70，单灯功率因素≥0.95，灯具色容差≤5SDCM。在额定电压和频率下，灯在燃点6000h时，其光通量维持率不低于98%；在燃点10000h时，其光通量维持率不低于97%；在燃点15000h时，其光通量维持率不低于96%。在额定电压和频率下，开启3000小时内光衰小于2%，5000小时小于5%，15000小时小于10%，25000小时小于20%，50000小时小于30%。采用模组化结构，具有互换性，现场可用简单工具维修。

		整灯光效	整灯光通量
50W	LED灯	150Lm/W	7500Lm
100W	LED投光灯	150Lm/W	15000Lm

（3）驱动电源

驱动电源采用宽电压设计,输入电压/频率：AC90-305V 50/60Hz，经驱动电源转换，输出直流电压与 LED 负载相匹配，并为 LED 提供恒定直流电流驱动。提供完善的保护，如输入电压不足、过电压保护、输出开路与短路保护等，智能三合一调光（0-10V/PWM/时控），恒功率可调。电源 10KV 防雷。

（4）防雷器

安装方式要便于维护路灯（防雷器装在灯杆内）。防雷器有要 CQC 认证。

（5）灯杆

1）低杆灯灯杆采用材质其技术参数、性能指标不低于 Q235—A，灯杆的全长直线误差不超过 1‰，采用不小于 4mm 钢板卷制，有防止挑臂转动的措施。

2）灯杆均应采用热浸镀锌工艺进行防腐处理，锌层应均匀，表面色泽一致，厚度≥85 微米或 610 克/平方米，要求 48 小时盐雾试验合格或硫酸铜腐蚀试验合格。道路照明灯杆采用热浸镀锌后防腐喷塑处理，喷塑厚度≥4.0 密耳。灯杆颜色为松绿砂纹。

7、照明电缆敷设：

（1）照明采用 YJV 型五芯电缆供电。

（2）照明线路在绿化分隔带内或非机动车道道路肩上穿优质 PE 管理地敷设，在绿化带下埋深 0.7M；穿越车道、路口时电缆穿 PE 管敷设，埋深 0.8M，管顶往上 30CM 需要采用 C20 混凝土包封，管内线路不允许有接头。过路处均需预留 PE 管一根，图中不另标注；电缆敷设示意图如下：下图中展示为 1~3 根管道敷设尺寸，本图仅为示意图，具体埋管规格详见平面图，且每增加一根管子，开挖尺寸可增加 10CM。

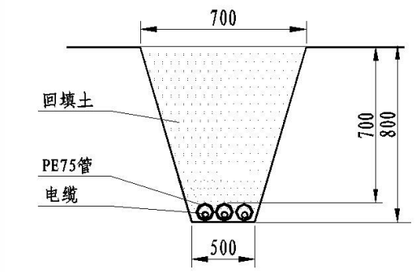

（3）电缆进出管口处采用无机防火材料封堵。

（4）灯具由灯杆下部配电板至灯具的配电线采用 BVVB-3*2.5，配线在灯杆下部应留有适当余量。

六、防雷与接地

1、低压配电系统采用 TN-S 接地保护系统，红、绿、黄色芯线为相线，兰色为零线，黄绿双色为接地保护线；每 3 套路灯设一接地极，每个回路的第一盏灯和最后一盏灯必须接地，所有补角灯单独接地；所有路灯杆必须与黄绿双色保护接地线相连，重复接地棒接地电阻不应大于 10Ω，保证任意一点接地电阻都应小于 4Ω。

2、箱变接地电阻不得大于 1 欧姆，TN 系统在线路分支处，首端及末端应安装重复接地装置，重复接地电阻应小于 10 欧姆。

3、接地线必须有足够的机械强度，应符合下列要求：

（1）严禁用铝导体做接地线。

（2）铜芯线无接头。

（3）扁钢截面不小于 30mmx4mm，圆钢直径不小于 10mm。

4、接地装置的连接应符合下列要求：

建设单位	常州市新北区魏村街道办事处	项目名称	常州滨江经济开发区青城工业园区基础设施提升	工程号	24-2176-SS	项目负责人	吴建东	吴建东	专业负责人	张磊	张磊	江苏省科佳设计集团股份有限公司 Jiangsu Kejia Design Group Co., Ltd.
				图 号	SIV-1	审 定	钱煜远	钱煜远	复 核	蔡嘉元	蔡嘉元	
		图名	照明设计说明	阶 段	初设	审 核	张磊	张磊	设 计	陈成	陈成	
				比 例	图示	阶 码	S01	专 业	照明	日 期	2025.08	

会签 | 道路 桥梁 | 绿化 景观

（1）焊缝连续均匀、饱满、无裂纹。

（2）扁钢间的焊接长度为其宽度的 2 倍，圆钢间的焊接长度为其直径的 6 倍，圆钢与扁钢焊接长度为圆钢直径的 6 倍，扁钢与角钢的焊接长度为扁钢宽度的 2 倍。

5、接地体、接地线及接地卡子、螺栓、垫圈等铁制金属件必须热镀锌，焊接处应做防腐处理；在有腐蚀性的土壤中，应适当加大接地体的截面积。

七、节能措施

1、选择节能设备元件

（1）采用高效光源，来降低电能消耗，节约能源。

（2）采用高效灯具，选用利用系数高的灯具。

（3）灯具功率因数不低于 0.95。

2、照明节能措施：

（1）合理布置箱变位置，减小低压侧线路长度，降低线路损耗。

（2）按经济电流密度合理选择导线截面积。

（3）选用高效低耗变压器。并使变压器的实际负荷接近设计的最佳负荷，提高变压器的技术经济效益，减少变压器能耗。

（4）根据夜间车流量，照明灯具可降功率运行，以达到节能目的。LED 灯配备调光控制器，在亮灯 4.5 小时后以 70%功率运行。

八、防盗措施

（1）灯门离地一米高度，使电缆无法轻易抽出。

（2）电缆井填埋覆盖，将电缆井下沉几十厘米，然后用草坪进行覆盖。

（3）在电缆井内用泥土覆盖。

九、施工注意事项

1、基础设置位置、基础高度及有关基础护坡处理，应严格按照有关图纸处理。

2、浇注基础混凝土时，应注意定位法兰盘与基础对中，并将其嵌进基础（其表面与基础顶对齐），同时保证其顶部水平。

3、地脚螺栓位置正确并保持垂直，基础表面应平整。

4、 施工完毕，地脚螺栓外露长度宜按图控制在 44～50mm 内，并对外露螺纹镀锌保护。

5、接地装置应严格按照图纸和《电气装置安装工程接地装置施工及验收规范》（GB50169-2016）要求，配合基础同时进行施工，隐蔽部分应在覆盖前及时做好中间测试，检查和验收。

（1）接地引线的接地极均应进行镀锌处理，接地装置不应任意连接或断开，接地引线数量不得任意改变及减少。

（2）所有焊接必须牢固，无虚焊，接地线应防止机械损伤和化学腐蚀。

十、路灯编号

本工程所有路灯编号请路灯主管部门自行编排。

建设单位	常州市新北区魏村街道办事处	项目名称	常州滨江经济开发区青城工业园区基础设施提升	工程号	24-2176-SS	项目负责人	吴建东	吴建东	专业负责人	张磊	张磊	江苏省科佳设计集团股份有限公司 Jiangsu Kejia Design Group Co., Ltd.
				图 号	SIV-1	审 定	钱煜远	钱煜远	复 核	蔡嘉元	蔡嘉元	
		图名	照明设计说明	阶 段	初设	审 核	张磊	张磊	设 计	陈成	陈成	
				比 例	图示	阶 码	S01	专 业	照明	日 期	2025.08	

会签 | 道路 桥梁 | 绿化 景观

会签 道路桥梁 管线景观

照明工程数量表

序号	名 称	规格或型号	单位	数量	备注
1	路灯(LED灯)	50W	盏	16	灯具自带定时调光器
2	投光灯(LED灯)	100W	盏	3	灯具自带定时调光器
3	灯杆	9m单挑，挑臂1.5m，仰角均10°	杆	16	含接地装置
4	投光灯灯杆	13m3火投光灯灯杆	杆	1	含接地装置
5	360B路灯基础	9米单挑灯	基	16	灯杆基础预埋件设置于设施带上
6	450路灯基础	13米投光灯	基	1	灯杆基础预埋件设置于人行道上
7	路灯接灯线	BVVB-3x2.5	km	0.221	铜芯聚氯乙烯绝缘聚氯乙烯护套扁型电缆
8	电力电缆	YJV-5x16	km	0.586	道路照明电力电缆，实际施工时需核查原西侧电缆规格，与其保持一致
9	PE管	PE75	km	0.464	道路照明电力电缆横穿过路保护管
10		PE50	km	0.47	道路照明电力电缆敷设于设施带保护管
11	手孔井		座	12	
12	号牌		块	17	
13					
14					
15					
16					
17					
18					
19					

建设单位	常州市新北区魏村街道办事处	项目名称	常州滨江经济开发区青城工业园区基础设施提升	工程号	24-2176-SS	项目负责人	吴建东	吴建东	专业负责人	张磊	张磊	江苏省科佳设计集团股份有限公司 Jiangsu Kejia Design Group Co., Ltd.
		图名	照明工程数量表	图 号	SIV-2	审 定	钱煜远	钱煜远	复 核	蔡嘉元	蔡嘉元	
				阶 段	初设	审 核	张磊	张磊	设 计	陈成	陈成	
				比 例	图示	阶 码	S01	专 业	照明	日 期	2025.08	

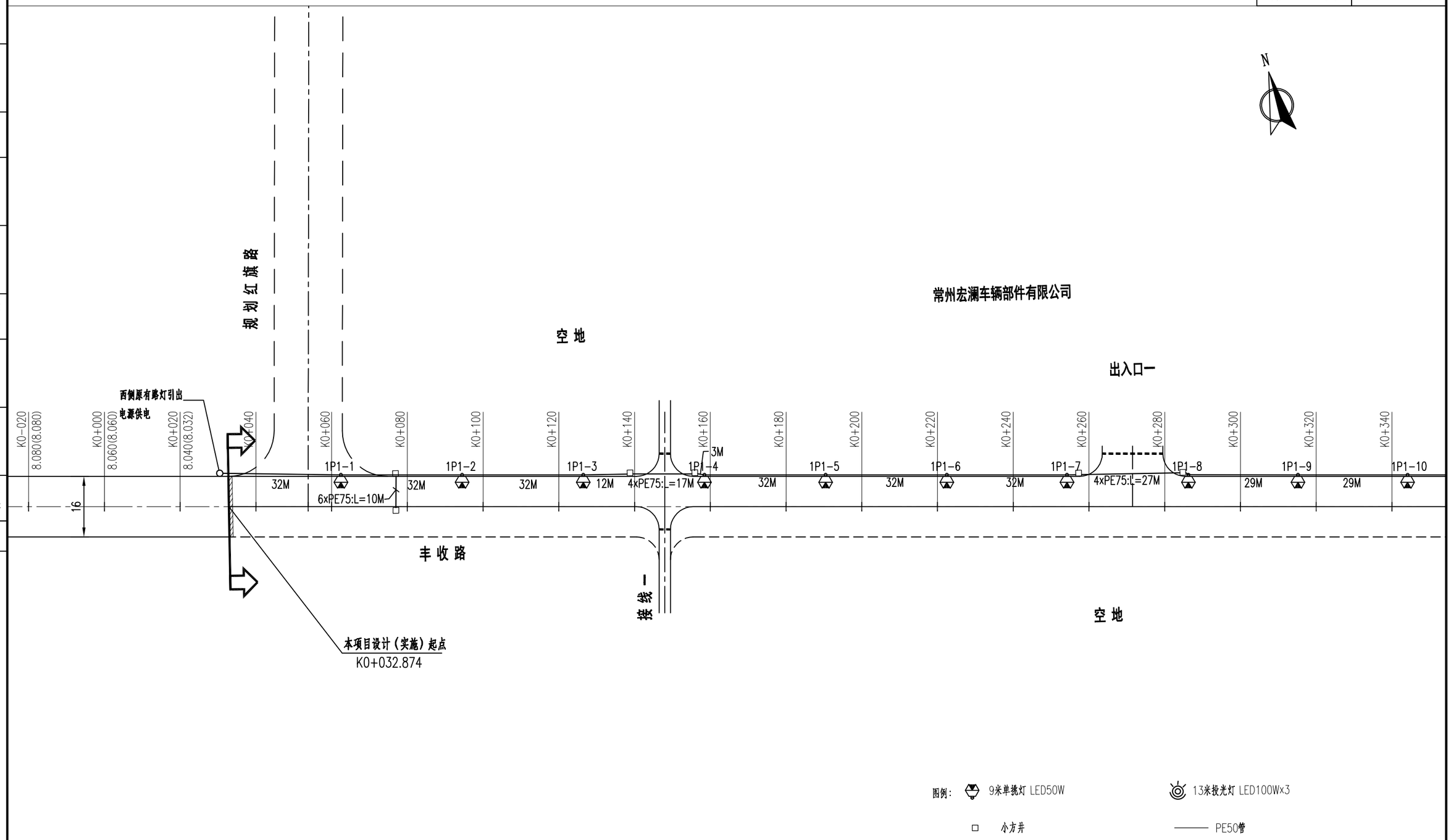

建设单位	常州市新北区魏村街道办事处	项目名称	常州滨江经济开发区青城工业园区基础设施提升	工程号	24-2176-SS	项目负责人	吴建东	吴建东	专业负责人	张磊	张磊	江苏省科佳设计集团股份有限公司 Jiangsu Kejia Design Group Co., Ltd.
				图 号	SIV-3	审 定	钱煜远	钱煜远	复 核	蔡嘉元	蔡嘉元	
		图名	路灯管线平面图	阶 段	初设	审 核	张磊	张磊	设 计	陈成	陈成	
				比 例	图示	阶 码	S01	专 业	照明	日 期	2025.08	

管线综合会签

道路	桥梁	景观

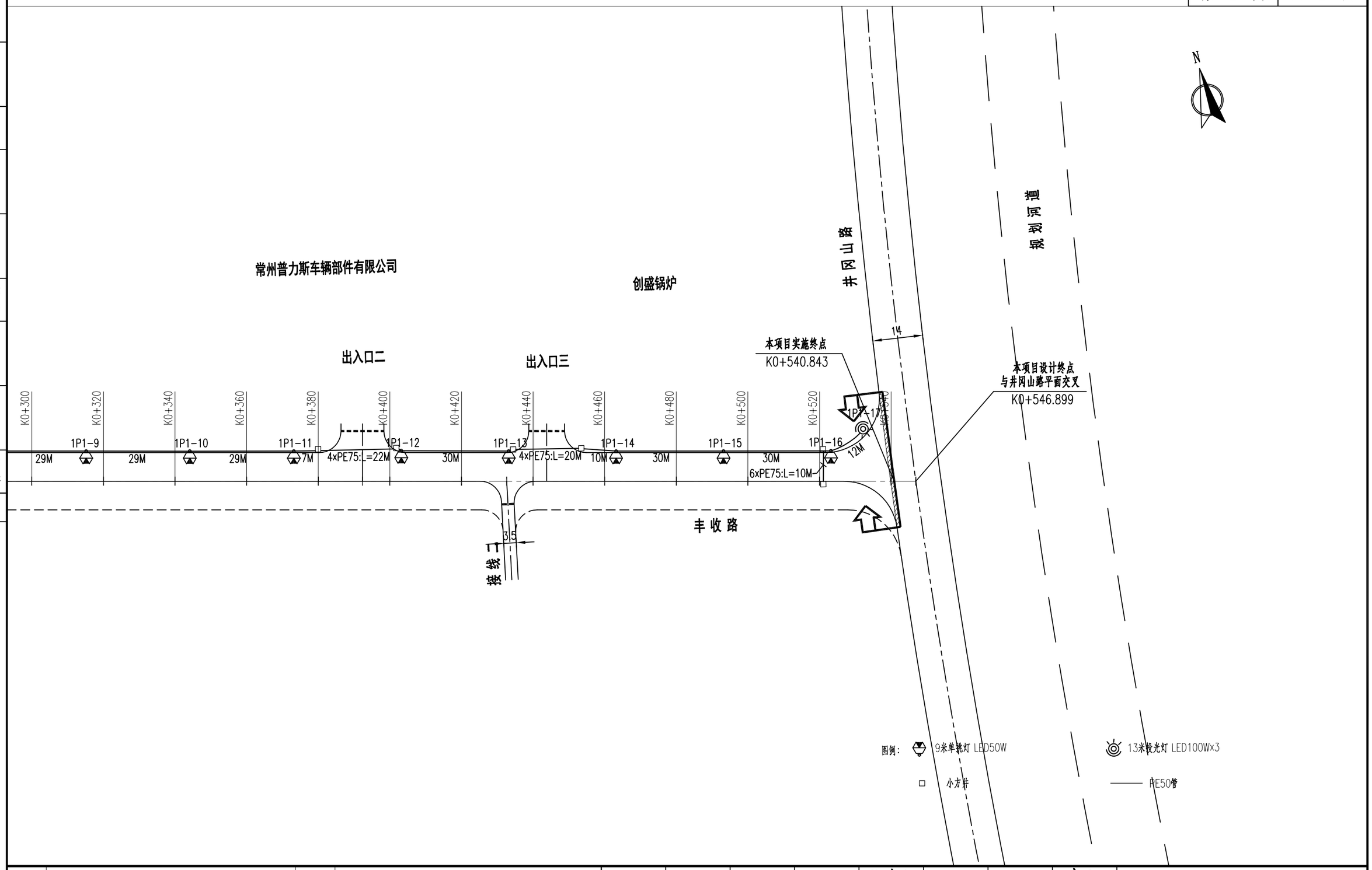

建设单位	常州市新北区魏村街道办事处	项目名称	常州滨江经济开发区青城工业园区基础设施提升	工程号	24-2176-SS	项目负责人	吴建东	吴建东	专业负责人	张磊	张磊
				图 号	SIV-3	审 定	钱煜远	钱煜远	复 核	蔡嘉元	蔡嘉元
		图名	路灯管线平面图	阶 段	初设	审 核	张磊	张磊	设 计	陈成	陈成
				比 例	图示	阶 码	S01	专 业	照明	日 期	2025.08

江苏省科佳设计集团股份有限公司
Jiangsu Kejia Design Group Co., Ltd.

会签 道路桥梁 管线景观

会签 道路 桥梁 管线 景观

丰收路负荷分配表

回路编号	送电范围	灯型	套数	设计编号	接触器号	相位	光源	盏数	工作电流(A)	回路属性	电缆型号	电缆长度（m）	用电量
1P1	丰收路路灯 规划红旗路以东，路北	9米单挑灯 13米3火投光灯	161	1P1-1~1P1-17	C1	L1	LED50W LED100W*3	5/1	1.6	全夜（R）	YJV-5*16	586	1.1KW
					C2	L2		6/1	1.8	全夜（G）			
					C3	L3		5/1	1.6	全夜（Y）			
					C4	L1							
					C5	L2							
					C6	L3							
					C15	L3							

说明：1.本次工程总用电量为1.1KW,控制方式随原有路灯控制方式；

建设单位	常州市新北区魏村街道办事处	项目名称	常州滨江经济开发区青城工业园区基础设施提升	工程号	24-2176-SS	项目负责人	吴建东	吴建东	专业负责人	张磊	张磊	江苏省科住设计集团股份有限公司 Jiangsu Kejia Design Group Co., Ltd.
		图名	负荷分配表	图号	SIV-4	审定	钱煜远	钱煜远	复核	蔡嘉元	蔡嘉元	
				阶段	初设	审核	张磊	张磊	设计	陈成	陈成	
				比例	图示	阶码	S01	专业	照明	日期	2025.08	

路基标准横断面

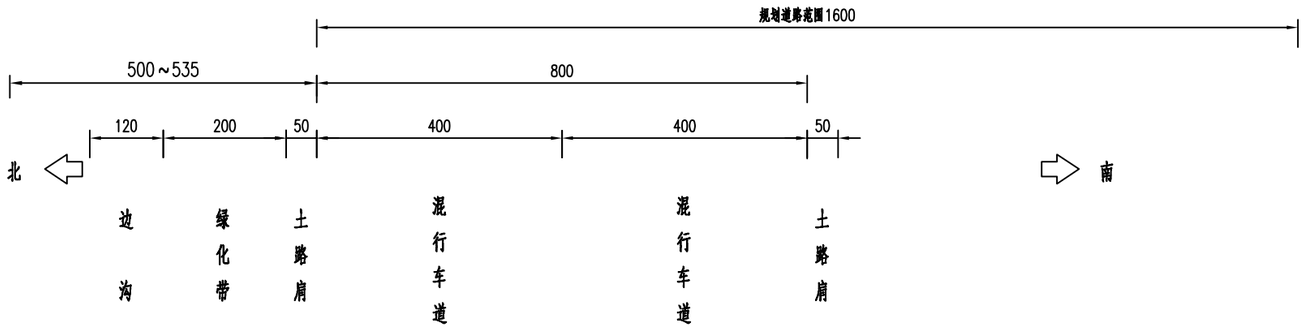

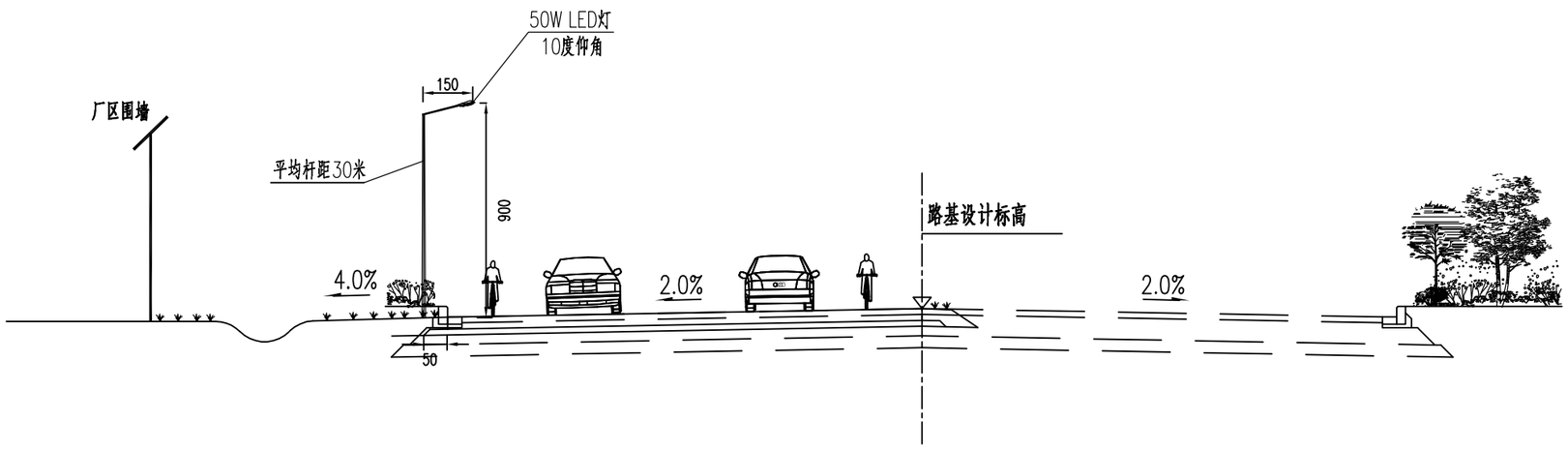

建设单位	常州市新北区魏村街道办事处	项目名称	常州滨江经济开发区青城工业园区基础设施提升	工程号	24-2176-SS	项目负责人	吴建东	吴建东	专业负责人	张磊	张磊	江苏省科佳设计集团股份有限公司 Jiangsu Kejia Design Group Co., Ltd.
				图 号	SIV-5	审 定	钱煜远	钱煜远	复 核	蔡嘉元	蔡嘉元	
		图名	道路照明横断面布置图	阶 段	初设	审 核	张磊	张磊	设 计	陈成	陈成	
				比 例	图示	阶 码	S01	专 业	照明	日 期	2025.08	

会签 | 道路 桥梁 | 管线 景观

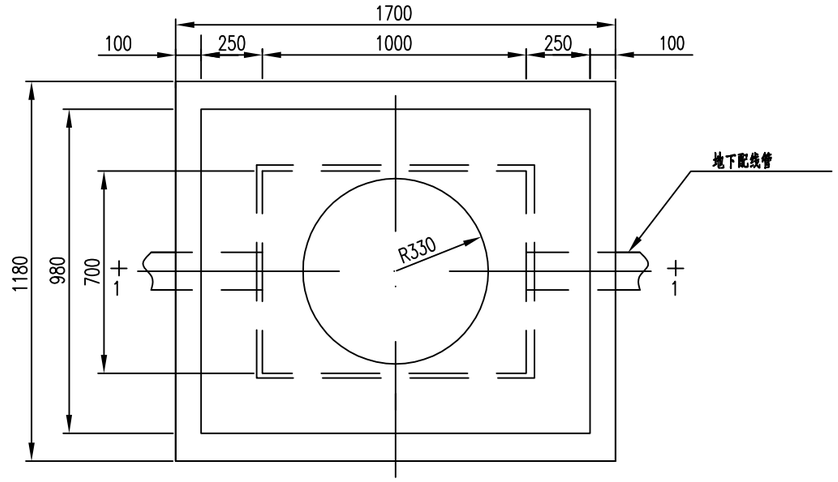

平面图

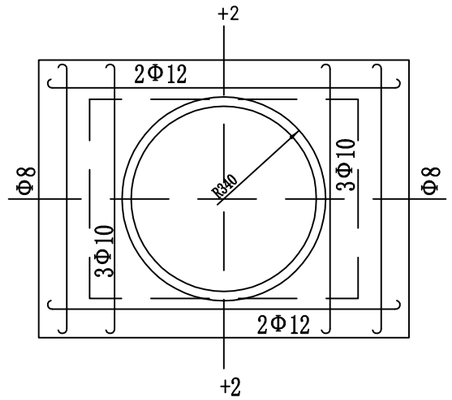

配筋图

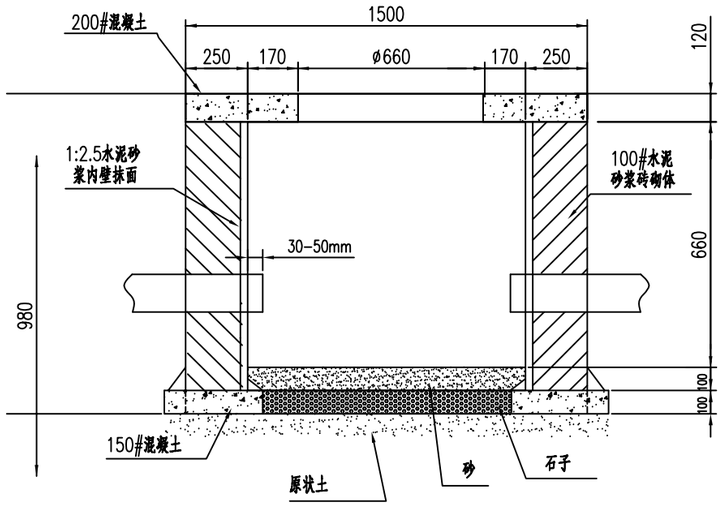

1—1

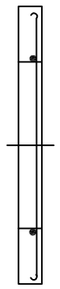

2—2剖面

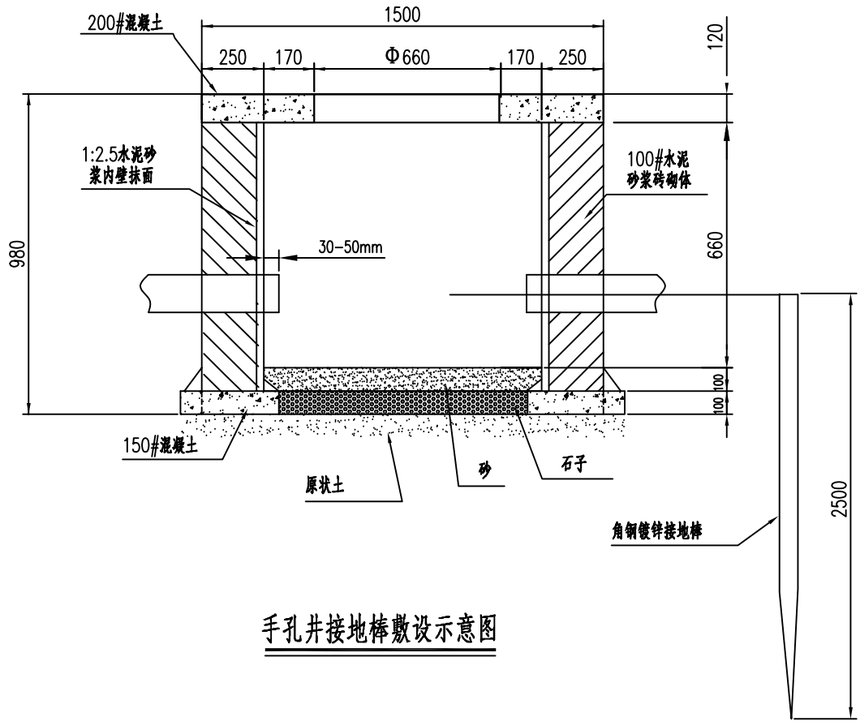

手孔井接地棒敷设示意图

注：1.当手孔井在绿化带内时，井盖距侧石顶30cm。

2.当手孔井在人行道上时，井盖与人行道齐平。

3.地下配线管埋设深度DA>0.7m（管顶）。

4.当手孔井位于新建道路两侧时，需加深40cm。

建设单位	常州市新北区魏村街道办事处	项目名称	常州滨江经济开发区青城工业园区基础设施提升	工程号	24-2176-SS	项目负责人	吴建东	吴建东	专业负责人	张磊	张磊
				图 号	SIV-6	审 定	钱煜远	钱煜远	复 核	蔡嘉元	蔡嘉元
		图名	700*1000手孔井制作图	阶 段	初设	审 核	张磊	张磊	设 计	陈成	陈成
				比 例	图示	阶 码	S01	专 业	照明	日 期	2025.08

江苏省科佳设计集团股份有限公司
Jiangsu Kejia Design Group Co., Ltd.

会签：道桥 景观

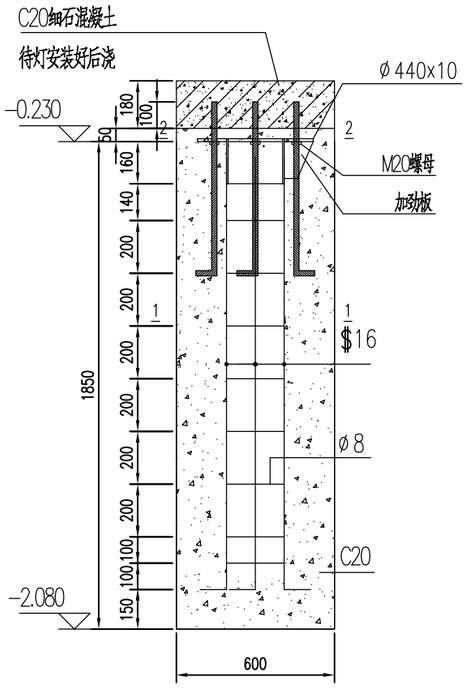

基础图

钢筋与钢圆管点焊

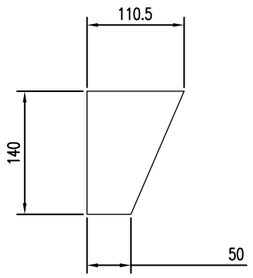

加劲板

10mm厚

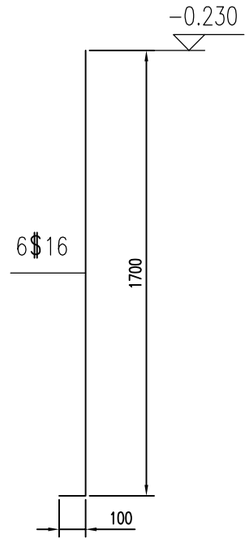

钢筋大样图

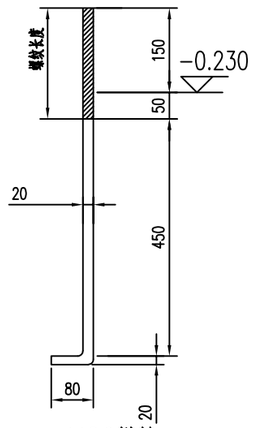

M20锚栓

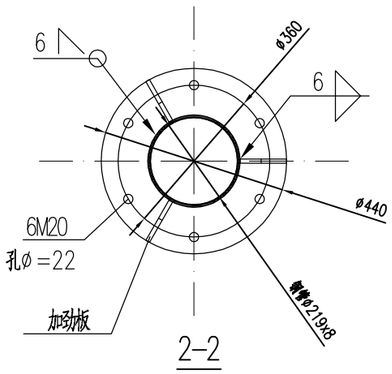

2-2

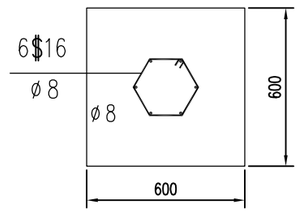

1-1

材 料 表

编号	名称	数量/尺寸	材料/规格	重量(Kg)	备注
1	混凝土	0.684m³	C20		
2	细石混凝土	0.065m³	C20		
3	钢筋	6$16	HRB335	16.95	纵筋
4	钢筋	ø8	HPB235	2.33	箍筋
5	钢板	ø440×10	Q235	8.97	底板1块
6	钢板	见图	Q235	2.65	加劲板3块
7	钢管	-219x160x8	Q235	6.66	钢管1个
8	普通锚栓	M20	8.8级/圆钢	8.41	6个
9	螺母	M20			6个
10	汇总	0.749m³		45.97	

注:螺母及垫圈尺寸应与螺栓配套

建设单位	常州市新北区魏村街道办事处	项目名称	常州滨江经济开发区青城工业园区基础设施提升	工程号	24-2176-SS	项目负责人	吴建东	吴建东	专业负责人	张磊	张磊
				图号	SIV-7	审定	钱煜远	钱煜远	复核	蔡嘉元	蔡嘉元
		图名	360B基础制作图	阶段	初设	审核	张磊	张磊	设计	陈成	陈成
				比例	图示	阶码	S01	专业	照明	日期	2025.08

江苏省科佳设计集团股份有限公司
Jiangsu Kejia Design Group Co., Ltd.

会签：道路 桥梁 管线 景观

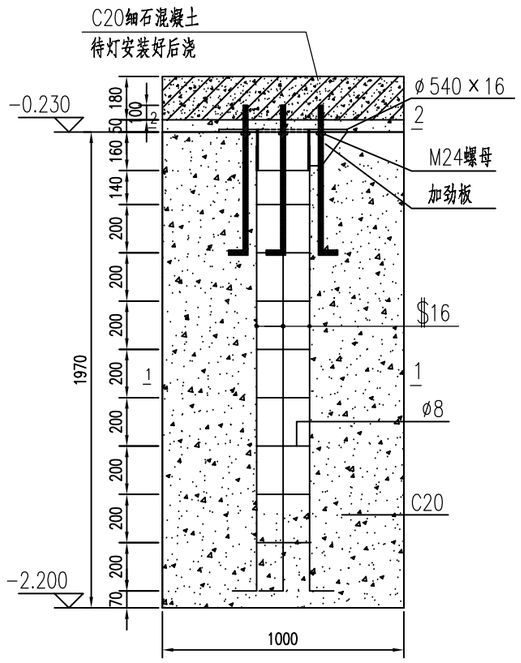

基础图

钢筋与钢圆管点焊

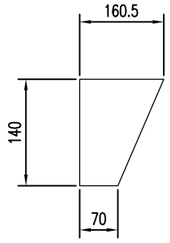

加劲板

10mm厚

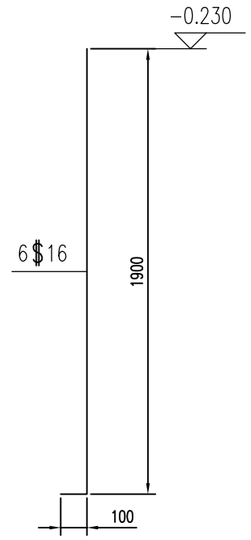

钢筋大样图

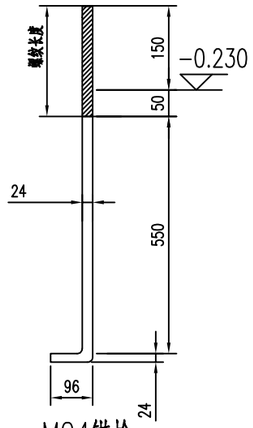

M24锚栓

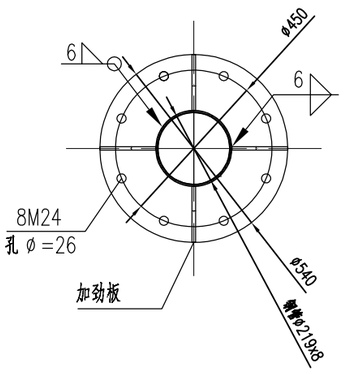

2-2

螺栓8M24沿底板均匀分布

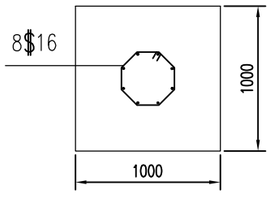

1-1

材 料 表

编号	名称	数量/尺寸	材料/规格	重量(Kg)	备注
1	混凝土	$2.130m^3$	C20		
2	细石混凝土	$0.15m^3$	C20		
3	钢筋	8$16	HRB335	25.25	纵筋
4	钢筋	ø8	HPB235	2.36	箍筋
5	钢板	ø540×16	Q235	24.02	底板1块
6	钢板	见图	Q235	5.07	加劲板4块
7	钢管	-219x160x8	Q235	6.66	钢管1个
8	普通锚栓	M24	8.8级/圆钢	18.73	8个
9	螺母	M24			8个
10	汇总	$2.20m^3$		82.09	

注:螺母及垫圈尺寸应与螺栓配套

建设单位	常州市新北区魏村街道办事处	项目名称	常州滨江经济开发区青城工业园区基础设施提升	工程号	24-2176-SS	项目负责人	吴建东	吴建东	专业负责人	张磊	张磊
				图号	SIV-8	审定	钱煜远	钱煜远	复核	蔡嘉元	蔡嘉元
		图名	450基础制作图	阶段	初设	审核	张磊	张磊	设计	陈成	陈成
				比例	图示	阶码	S01	专业	照明	日期	2025.08

江苏省科佳设计集团股份有限公司
Jiangsu Kejia Design Group Co., Ltd.

管线 景观 道路 桥梁 全套

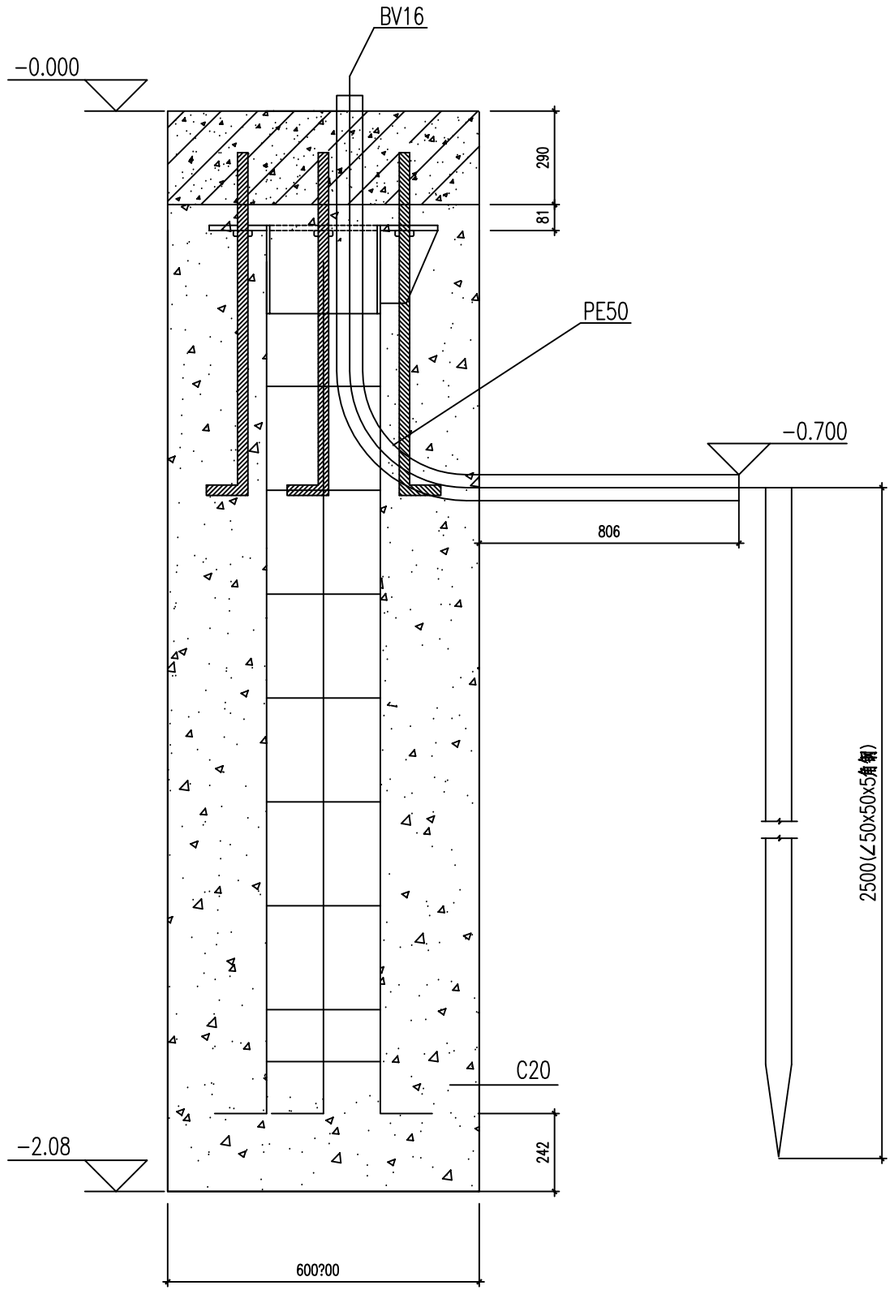

说明：1、图中尺寸除地平标高外余均以毫米计。

2、接地装置的连接通过接地线（BV16）与灯杆相连。

3、每根接地体长度不宜少于2.5米，极间距离一般为长度的两倍，顶端距地面不宜小于0.6米。

4、接地体与建筑物的距离一般不小于1.5米。

5、接地体等金属件必须热镀锌。

建设单位	常州市新北区魏村街道办事处	项目名称	常州滨江经济开发区青城工业园区基础设施提升	工程号	24-2176-SS	项目负责人	吴建东	吴建东	专业负责人	张磊	张磊	江苏省科佳设计集团股份有限公司 Jiangsu Kejia Design Group Co., Ltd.
				图 号	SIV-9	审 定	钱煜远	钱煜远	复 核	蔡嘉元	蔡嘉元	
		图名	360B基础接地示意图	阶 段	初设	审 核	张磊	张磊	设 计	陈成	陈成	
				比 例	图示	阶 码	S01	专 业	照明	日 期	2025.08	

会签：管线景观 道路桥梁

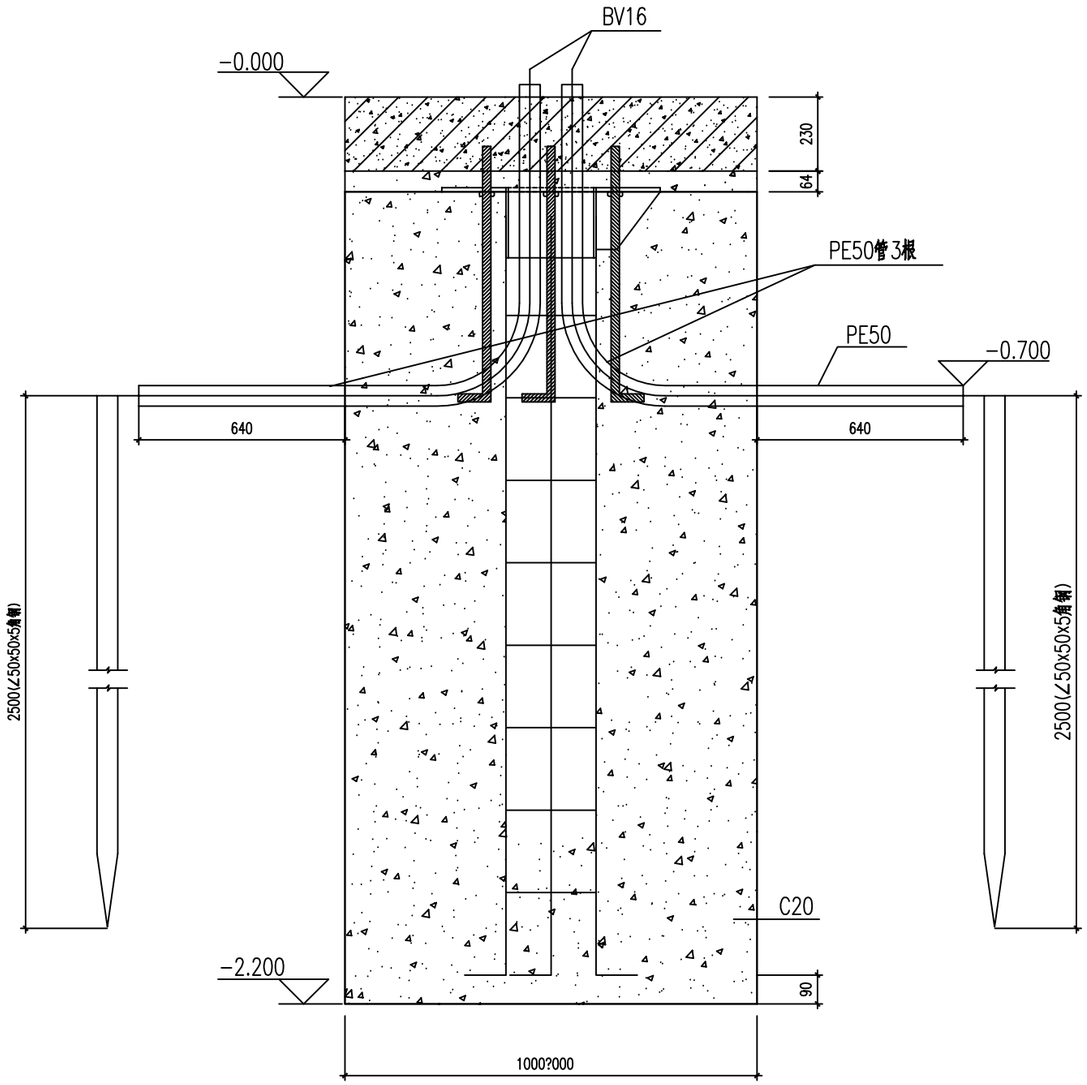

备注:每套中杆灯需安装角钢接地极3根.

注：1、图中尺寸除地平标高外余均以毫米计。
2、接地装置的连接通过接地线（BV16）与灯杆相连。
3、每根接地体长度不宜少于2.5米，极间距离一般为长度的两倍，顶端距地面不宜小于0.6米。
4、接地体与建筑物的距离一般不小于1.5米。
5、接地体等金属件必须热镀锌。

建设单位	常州市新北区魏村街道办事处	项目名称	常州滨江经济开发区青城工业园区基础设施提升	工程号	24-2176-SS	项目负责人	吴建东	吴建东	专业负责人	张磊	张磊
				图 号	SIV-10	审 定	钱煜远	钱煜远	复 核	蔡嘉元	蔡嘉元
		图名	450基础接地示意图	阶 段	初设	审 核	张磊	张磊	设 计	陈成	陈成
				比 例	图示	阶 码	S01	专 业	照明	日 期	2025.08

江苏省科佳设计集团股份有限公司
Jiangsu Kejia Design Group Co., Ltd.

会签：道路 桥梁 管线 景观

一、手孔井防盗

手孔井内设置填土防盗，管线敷设于道板、硬质铺装及道路下时，手孔井内应填土并满浇筑厚度不小于5cm的混凝土包封。

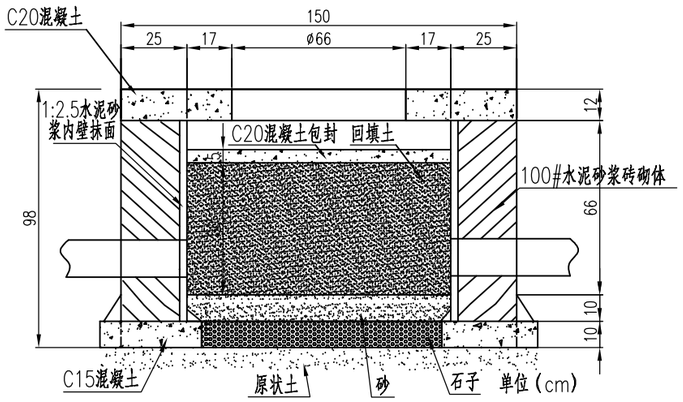

二、过路包封

(1) 新建道路:

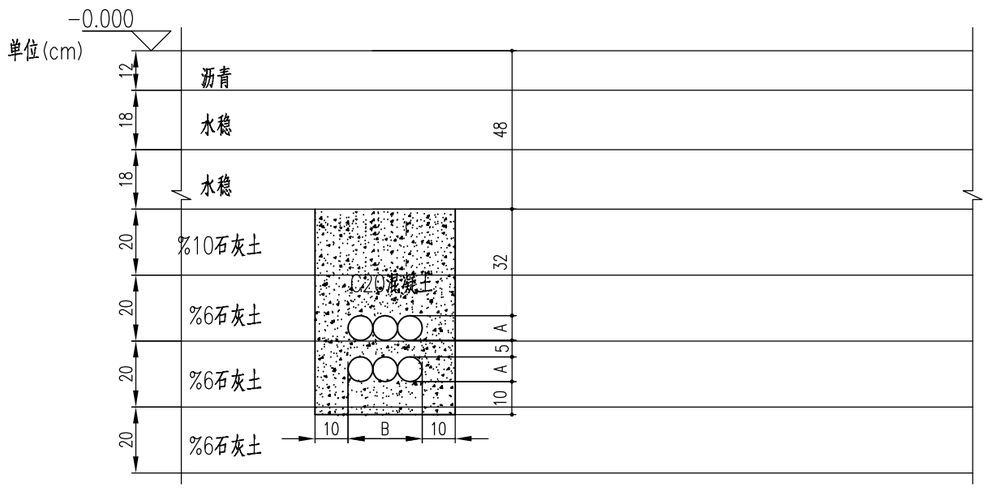

(2) 已建道路:

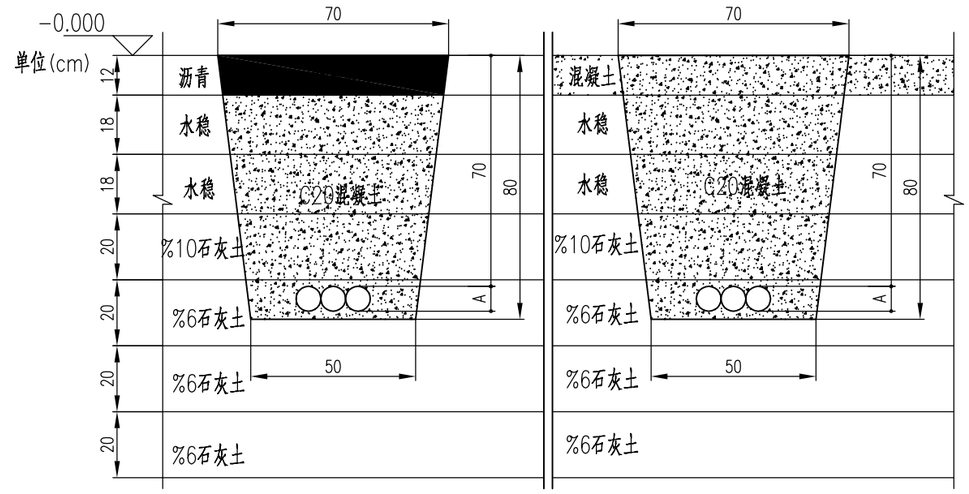

建设单位	常州市新北区魏村街道办事处	项目名称	常州滨江经济开发区青城工业园区基础设施提升	工程号	24-2176-SS	项目负责人	吴建东	吴建东	专业负责人	张磊	张磊
				图 号	SIV-11	审 定	钱煜远	钱煜远	复 核	蔡嘉元	蔡嘉元
		图名	防盗施工图及管线过路开挖及恢复做法图	阶 段	初设	审 核	张磊	张磊	设 计	陈成	陈成
				比 例	图示	阶 码	S01		专 业	照明	日 期	2025.08

江苏省科佳设计集团股份有限公司
Jiangsu Kejia Design Group Co., Ltd.

会签：道路 桥梁 管线 景观

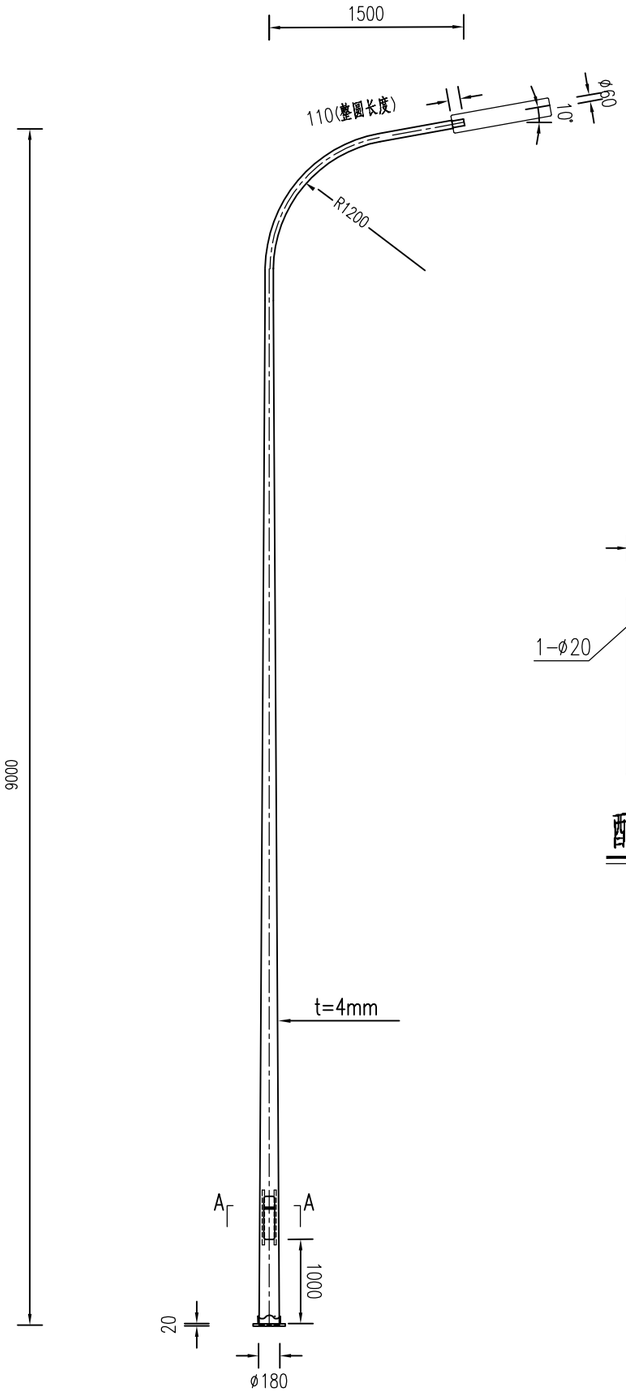

9米单臂低杆灯

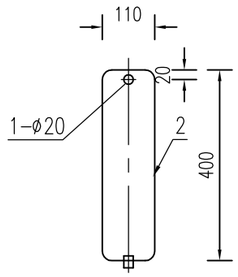

配电门

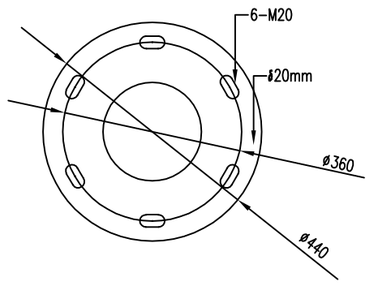

一般路灯法兰示意图

注明：

1.图中尺寸均以mm为单位，

2.杆体锥度：1000:13.0；

3.表面处理：热镀锌+喷塑；

4.配电门采用标准三角锁。

5.本图仅为灯杆样式图，具体灯杆样式需参考周边道路灯杆样式，并保持一致。
必要时，厂家需实地勘察并报于建设单位确认后，方可加工生产。

建设单位	常州市新北区魏村街道办事处	项目名称	常州滨江经济开发区青城工业园区基础设施提升	工程号	24-2176-SS	项目负责人	吴建东	吴建东	专业负责人	张磊	张磊	江苏省科佳设计集团股份有限公司 Jiangsu Kejia Design Group Co., Ltd.
				图 号	SIV-12	审 定	钱煜远	钱煜远	复 核	蔡嘉元	蔡嘉元	
		图名	灯杆外形尺寸图	阶 段	初设	审 核	张磊	张磊	设 计	陈成	陈成	
				比 例	图示	阶 码	S01	专 业	照明	日 期	2025.08	

会签	
道路桥梁	
管线景观	

会签

道路	管综
桥梁	景观

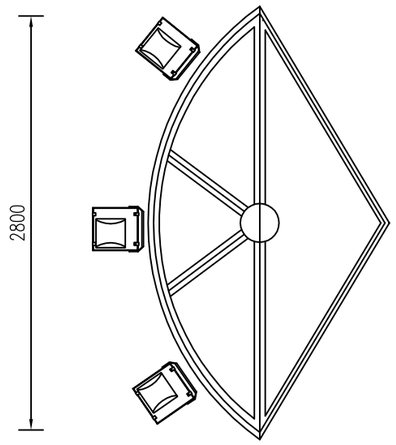

灯盘俯视图

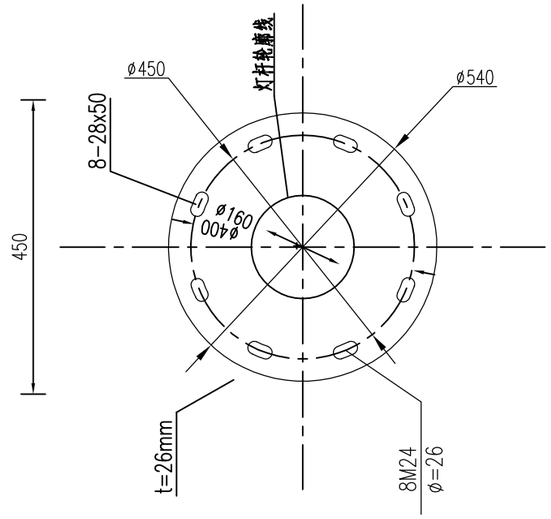

灯杆法兰大样

注：

1、本照明钢材采用优质Q235钢板制作，经大型折弯机加工成型为锥形杆，杆高14米，口径为ø130-ø240，厚度为5mm，法兰为540x30mm。

2、灯杆热镀锌喷塑。

3、本图纸为灯型示意图，仅供参考，生产时可能会根据实际情况有所更改。

4、本图仅为灯杆样式图，具体灯杆样式需参考周边道路灯杆样式，并保持一致。必要时，厂家需实地勘察并报于建设单位确认后，方可加工生产。

13m补角灯

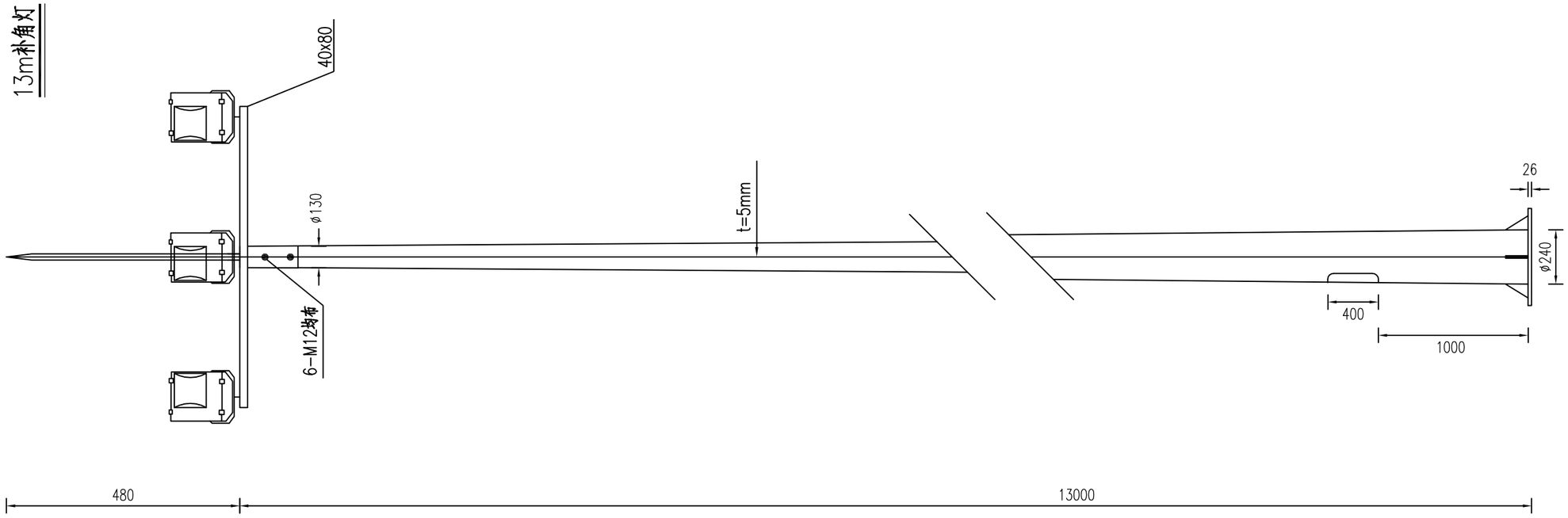

建设单位	常州市新北区魏村街道办事处	项目名称	常州滨江经济开发区青城工业园区基础设施提升	工程号	24-2176-SS	项目负责人	吴建东	吴建东	专业负责人	张磊	张磊
				图 号	SIV-12	审 定	钱煜远	钱煜远	复 核	蔡嘉元	蔡嘉元
		图名	灯杆外形尺寸图	阶 段	初设	审 核	张磊	张磊	设 计	陈成	陈成
				比 例	图示	阶 码	S01	专 业	照明	日 期	2025.08

江苏省科佳设计集团股份有限公司
Jiangsu Kejia Design Group Co., Ltd.